Datablad

Varenummer: 2310304075ESD
Beskrivelse: E+G Antistatisk justérfod
LV.A-70-14-M14X68-ESD-C

Mål

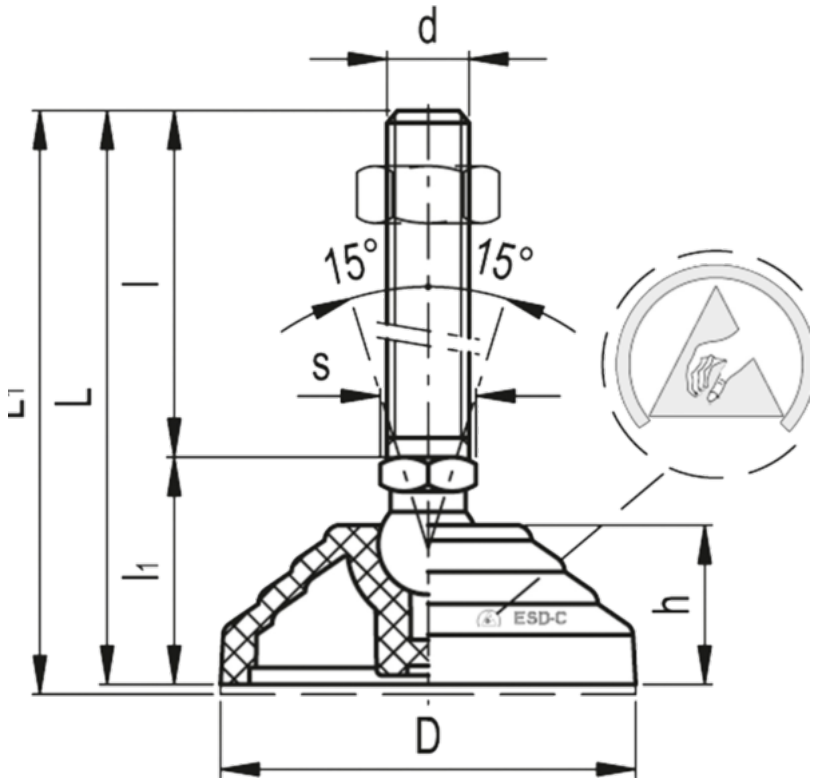

Articulation	= 14	s	= 14
D	= 70	Vægt (g)	= 118
d	= M14		
h	= 19		
l	= -		
l1	= -		
L	= 96		
Maks load	= 14000		

Dokumenter, målskitser og brochurer af enhver slags kan indeholde fejl for hvilke Brd. Klee A/S ikke hæfter.